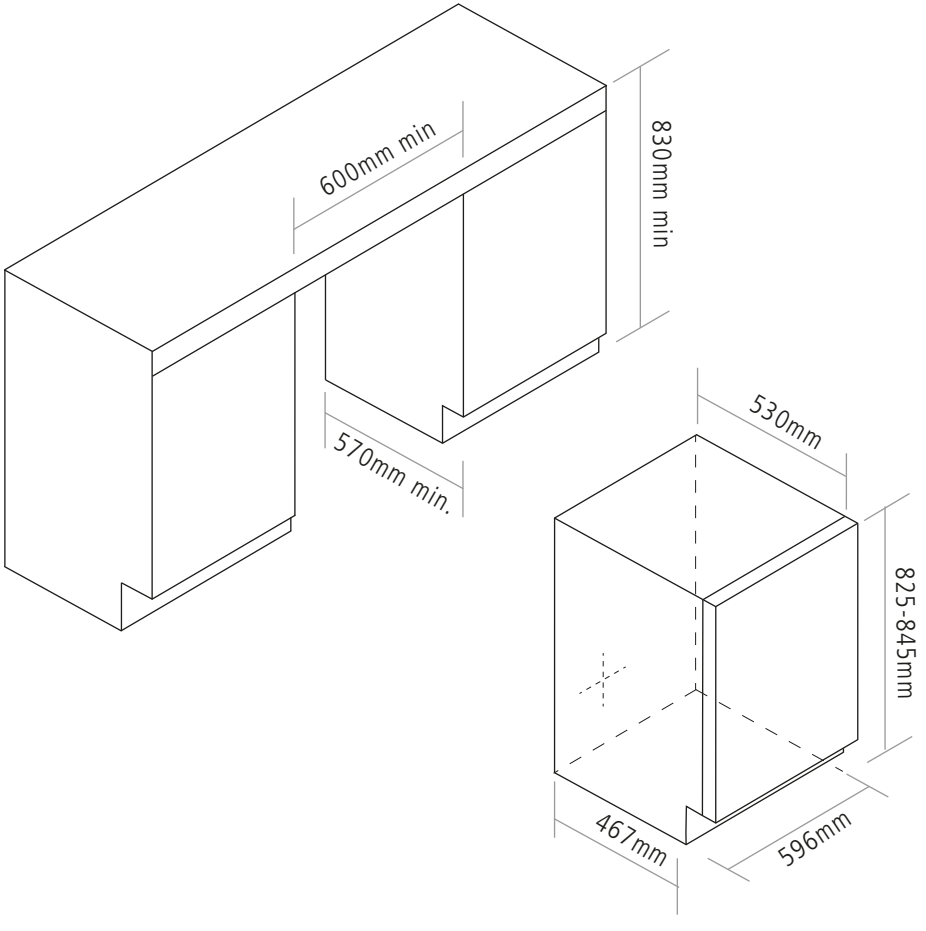DIMENSIONS