DIMENSIONS

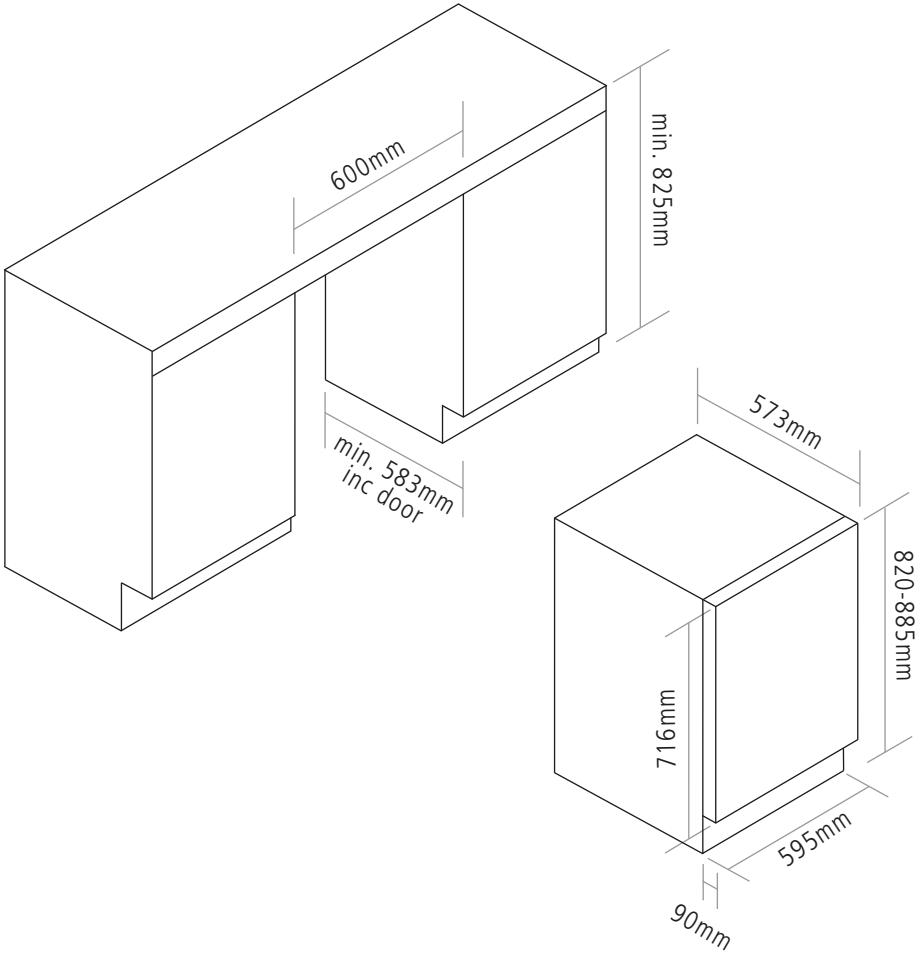
600mm
min. 825mm
min. 583mm
inc door
573mm
820-885mm
716mm
595mm
90mm