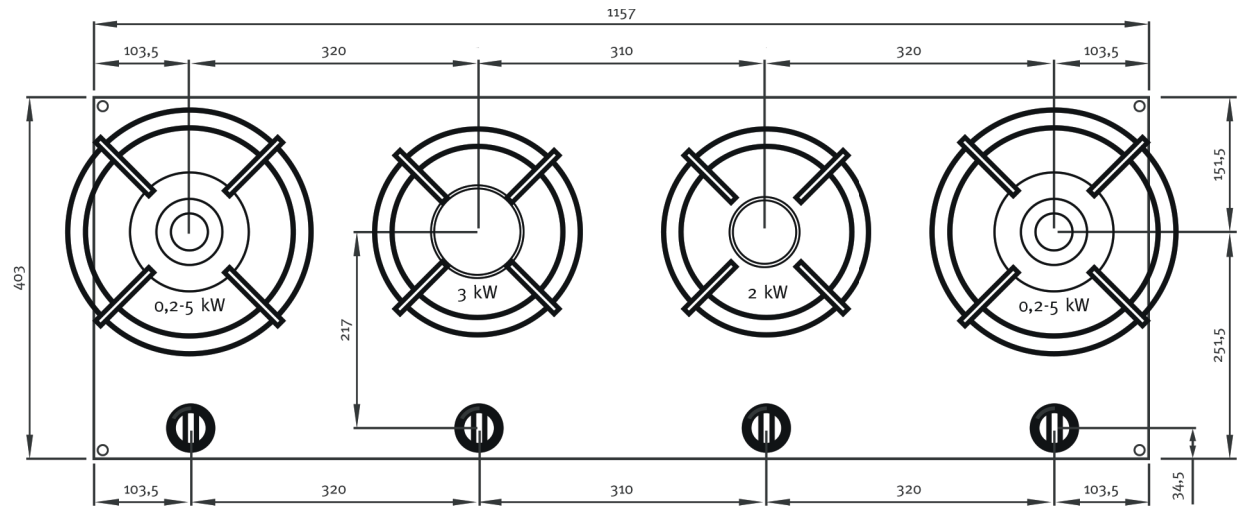

Bovenaanzicht / View from top

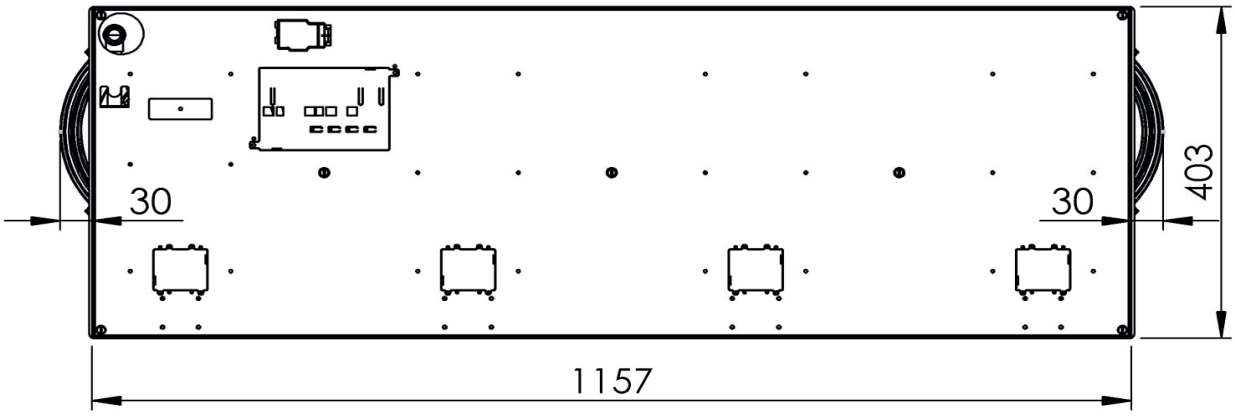

Achteraanzicht / View from back

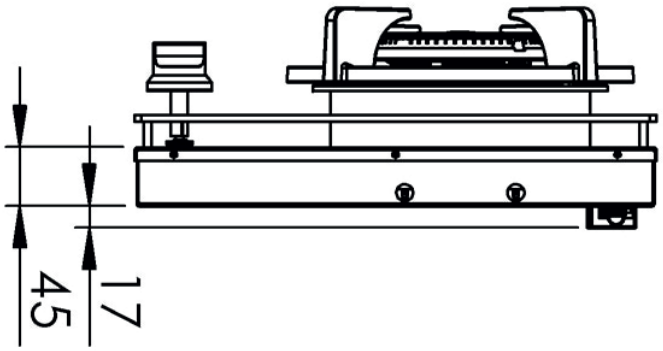

Zij-aanzicht / View from side

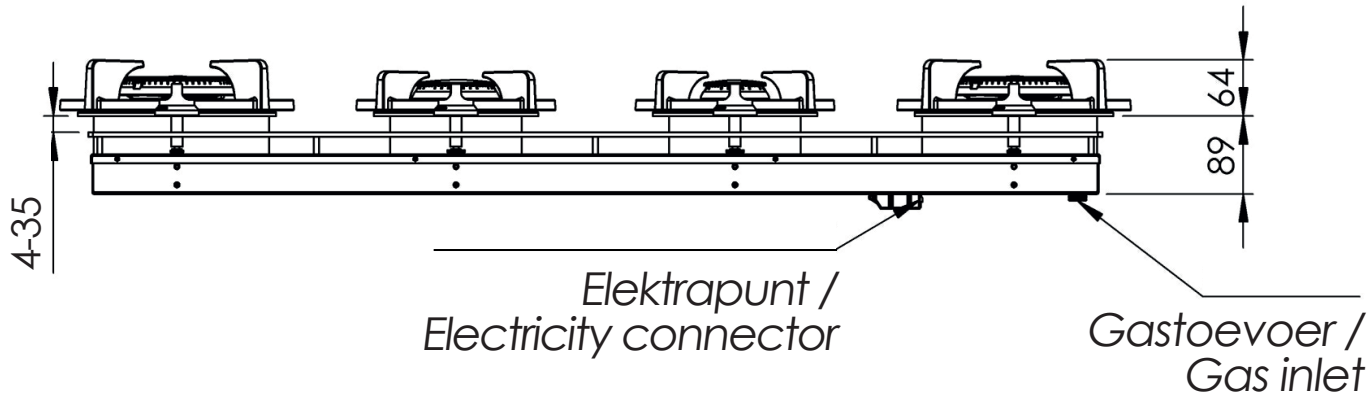

Vooraanzicht / View from front