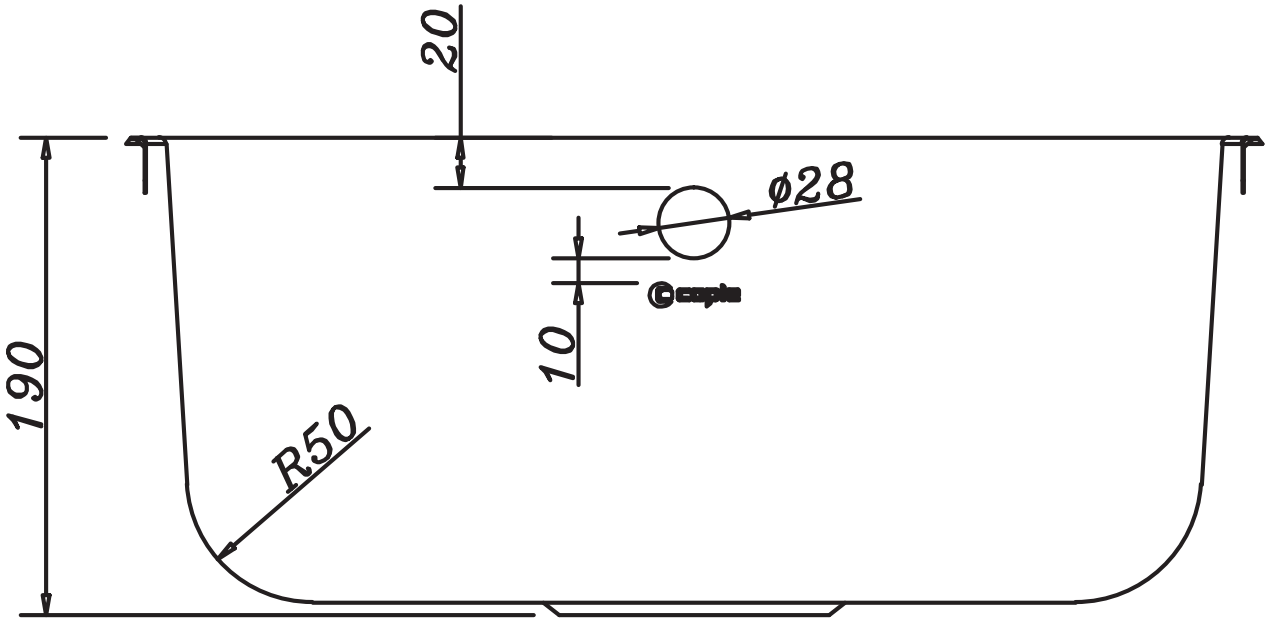
20
ϕ28
10
190
R50

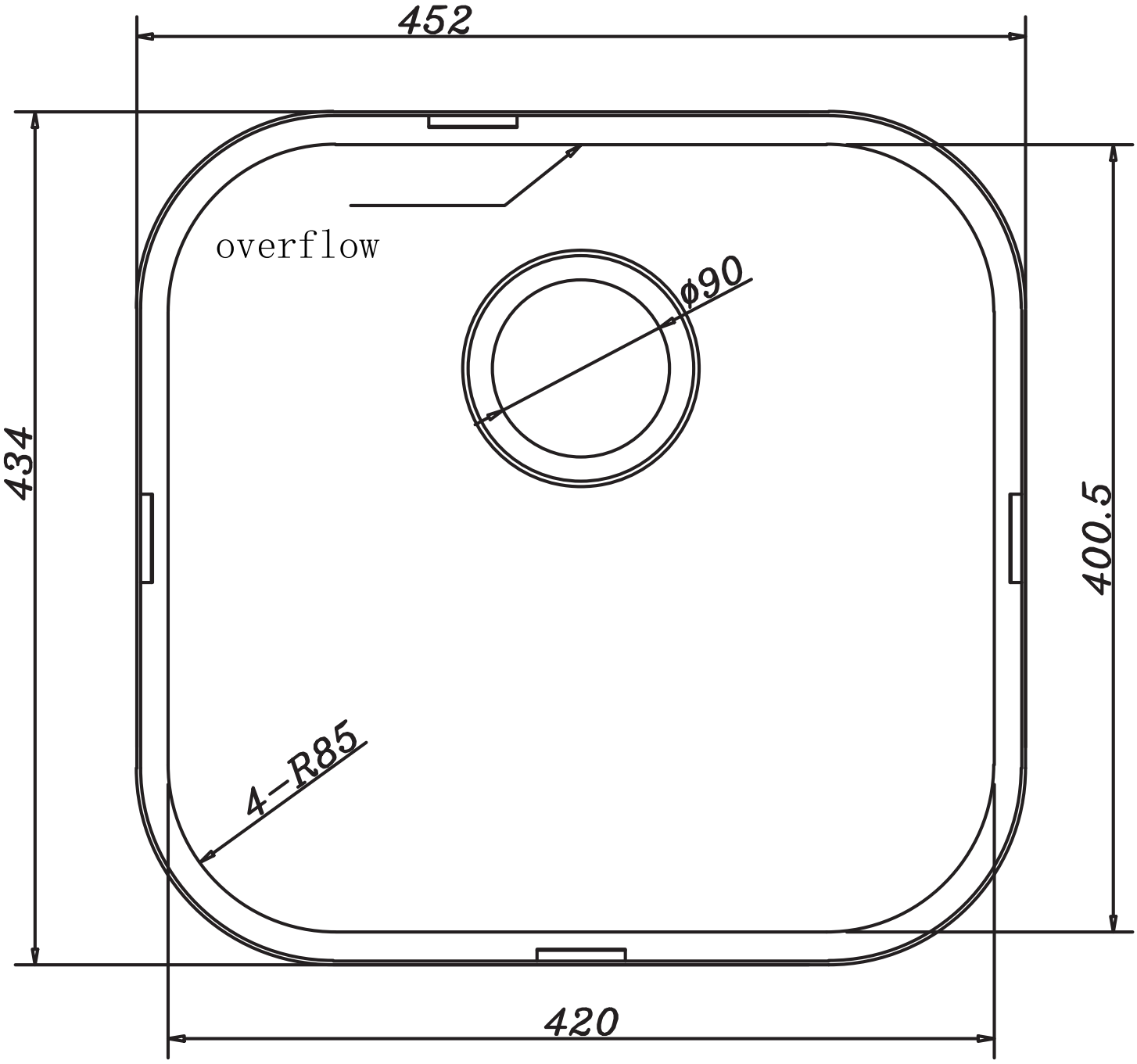
452
overflow
ϕ90
434
400.5
4-R85
420