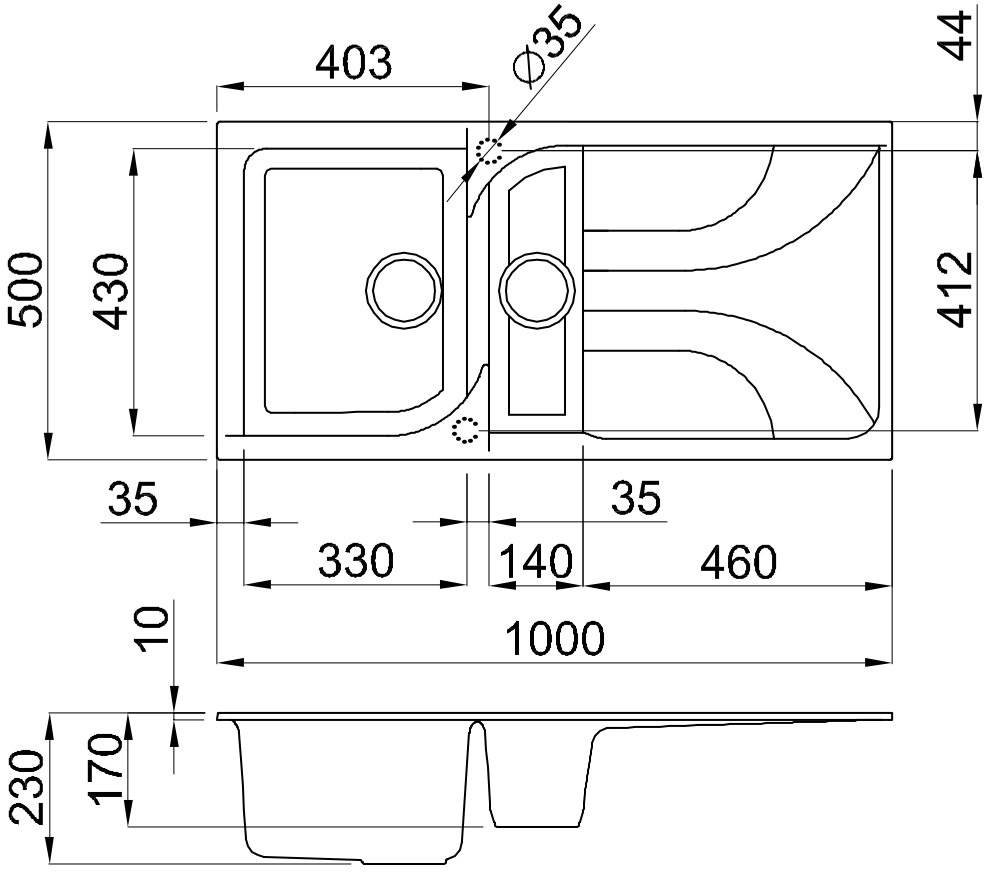
403
∅35
44
500
430
412
35
35
330
140
460
1000
10
230
170